Montage C-TUG Transportwielen

lekvrij en lichtgewicht

1: VORK EN WIEL

STAP 1
- Plaats het wiel binnen de vork.
- Steek de borgpen in met grijze dop aan de buitenkant.
- Schuif door totdat grijze borgpennen de vork bereiken - zie stap 2

STAP 2
- Lijn de grijze borgpennen uit met de sleuven in de vork.
- Druk de borgpen in de vork en vergrendel hem door hem met de klok mee te draaien met een platte schroevendraaier.

STAP 3

Belangrijke tips voor het inbrengen van de borgschacht

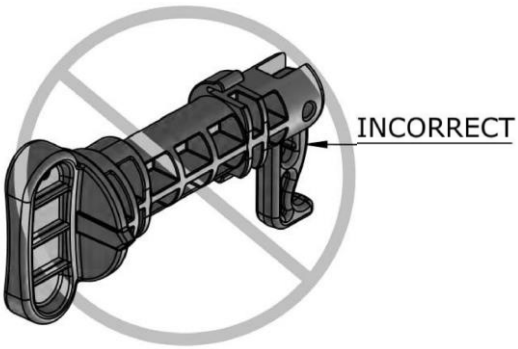

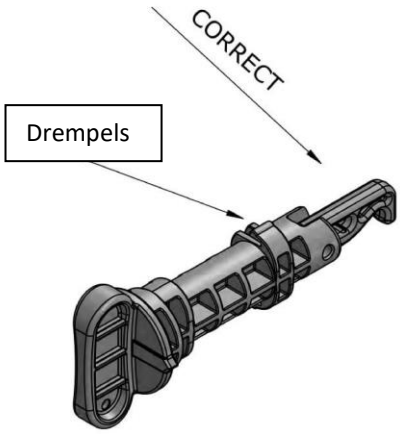

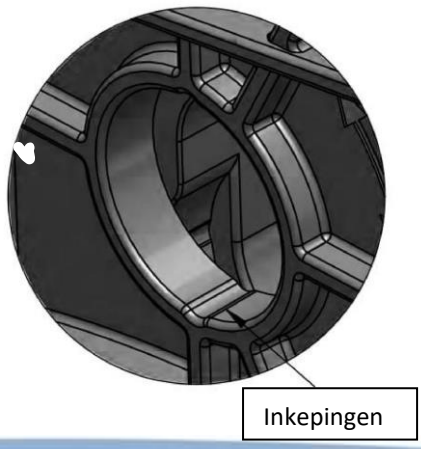

rubberboot EXPERT.NL

2: VORK EN CONSOLE

STAP 1

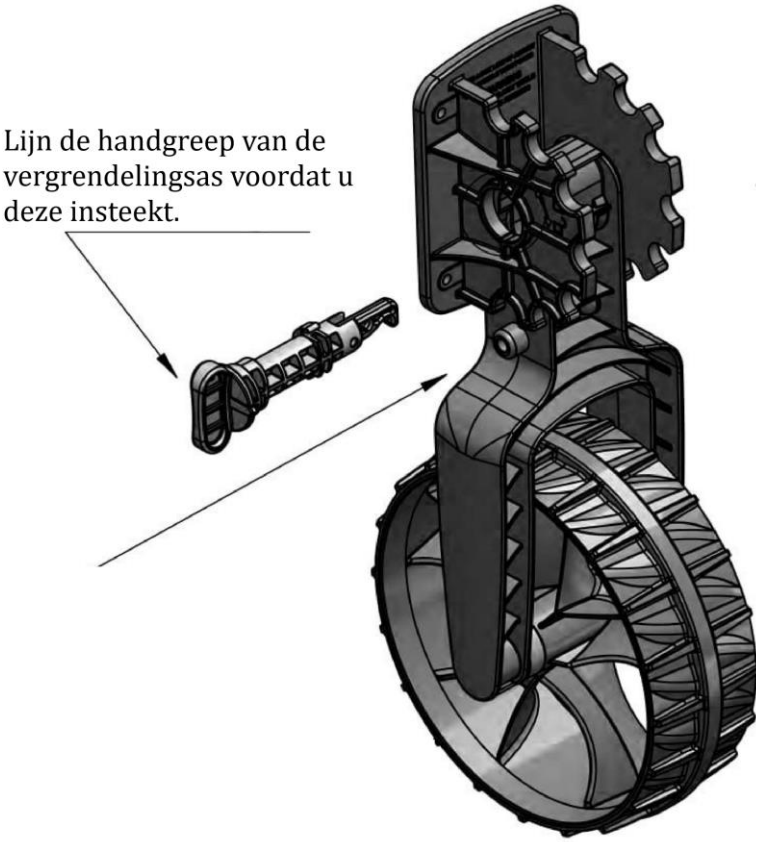

STAP 2

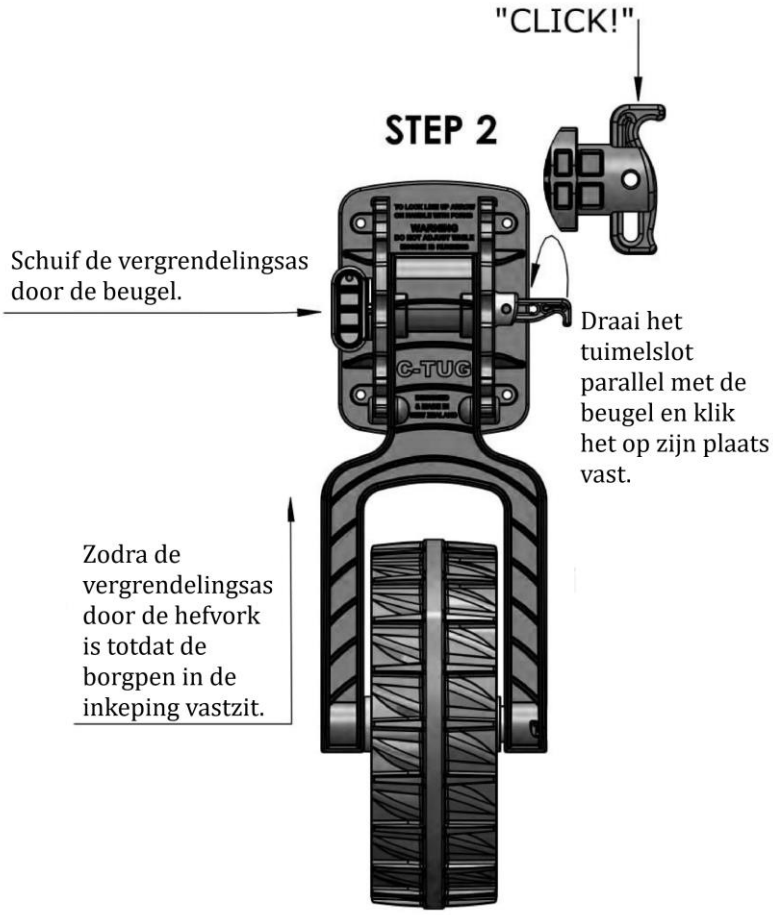

STAP 3

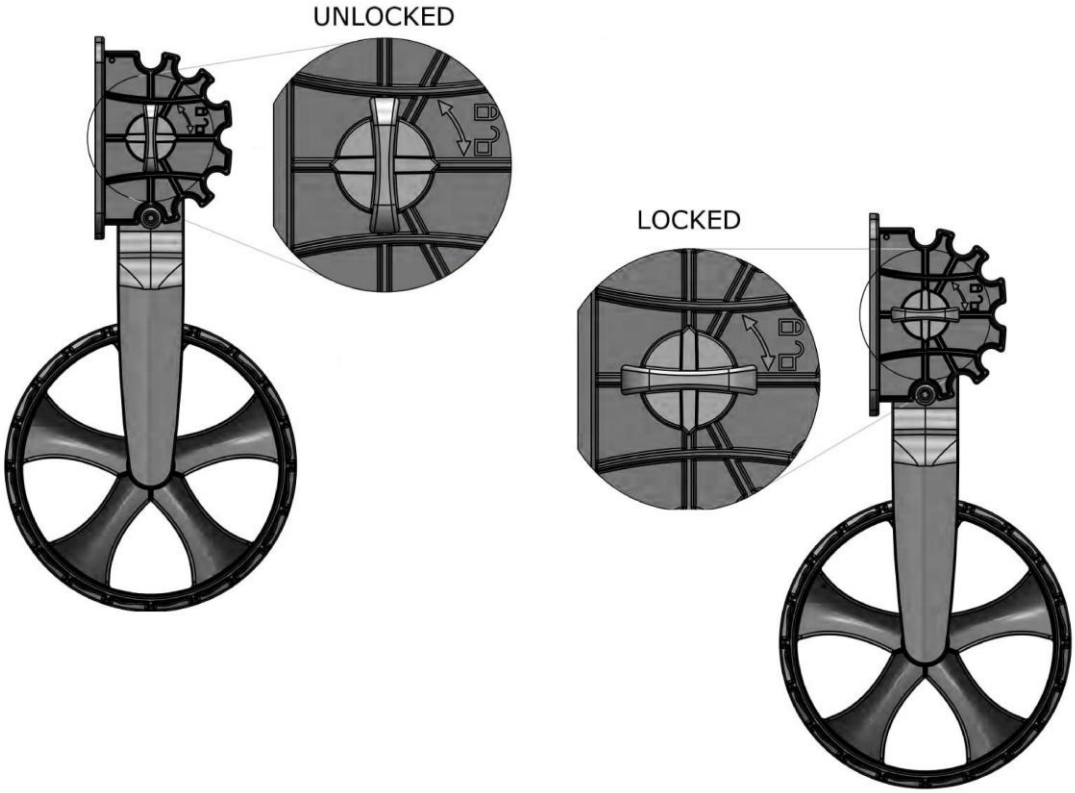

rubberboot EXPERT.NL

3: POSITIE WIELEN

BENODIGDHEDEN: 3mm boor - 6.5 mm boor – potlood – afplaktape

STAP 1

Stel uw rubberboot zo horizontaal mogelijk op met minimaal 300 mm vrije ruimte onder de achterkant van de spiegel.

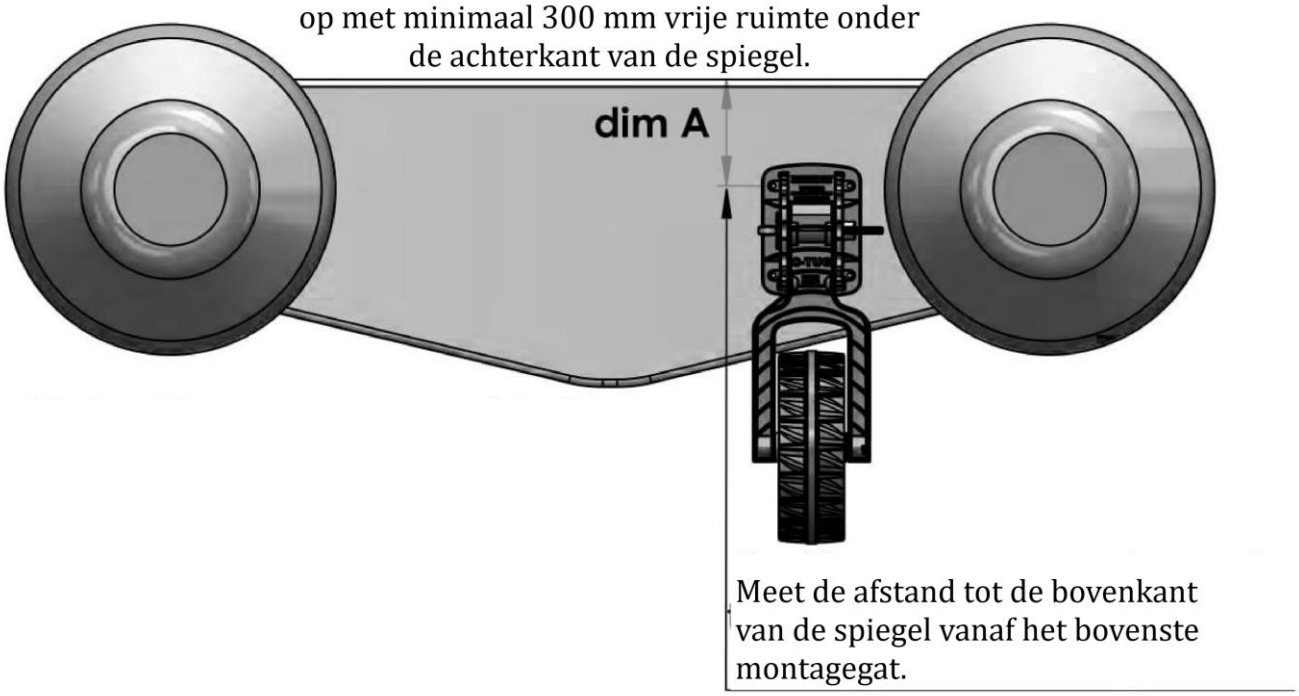

STAP 2

Bereid uw montagesjablonen voor door het A4-vel doormidden te snijden.

Meet de afstand (dim A) tot de bovenkant van de spiegel vanaf de montagegaten - stem deze af op de meting in stap 1 en zet de sjabloon vast met wat tape.

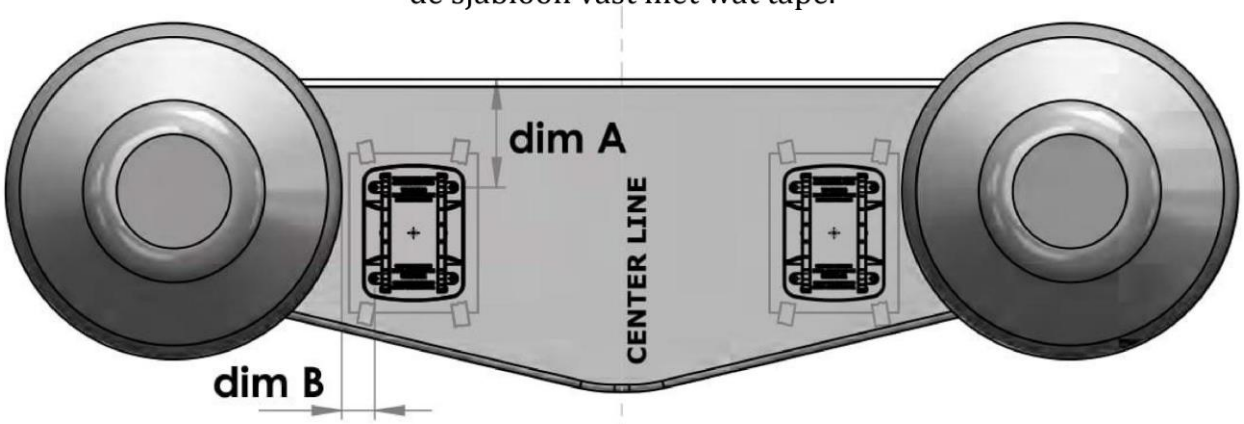

Controleer de afstand (dim B) tot de Tube vanaf de montagegaten - zorg ervoor dat er minimaal 45 mm vrij is om ruimte te laten voor de borgas.

Controleer (dim A) voor elk gat op beide beugels als (dim B) - pas de montagesjablonen dienovereenkomstig aan. Dit is van cruciaal belang om uw wielen goed te krijgen.

4: BEUGELS MONTEREN

BENODIGDHEDEN: Nr. 10 moersleutel – Nr. 10 dopsleutel – Siliconenkit – Smeermiddel
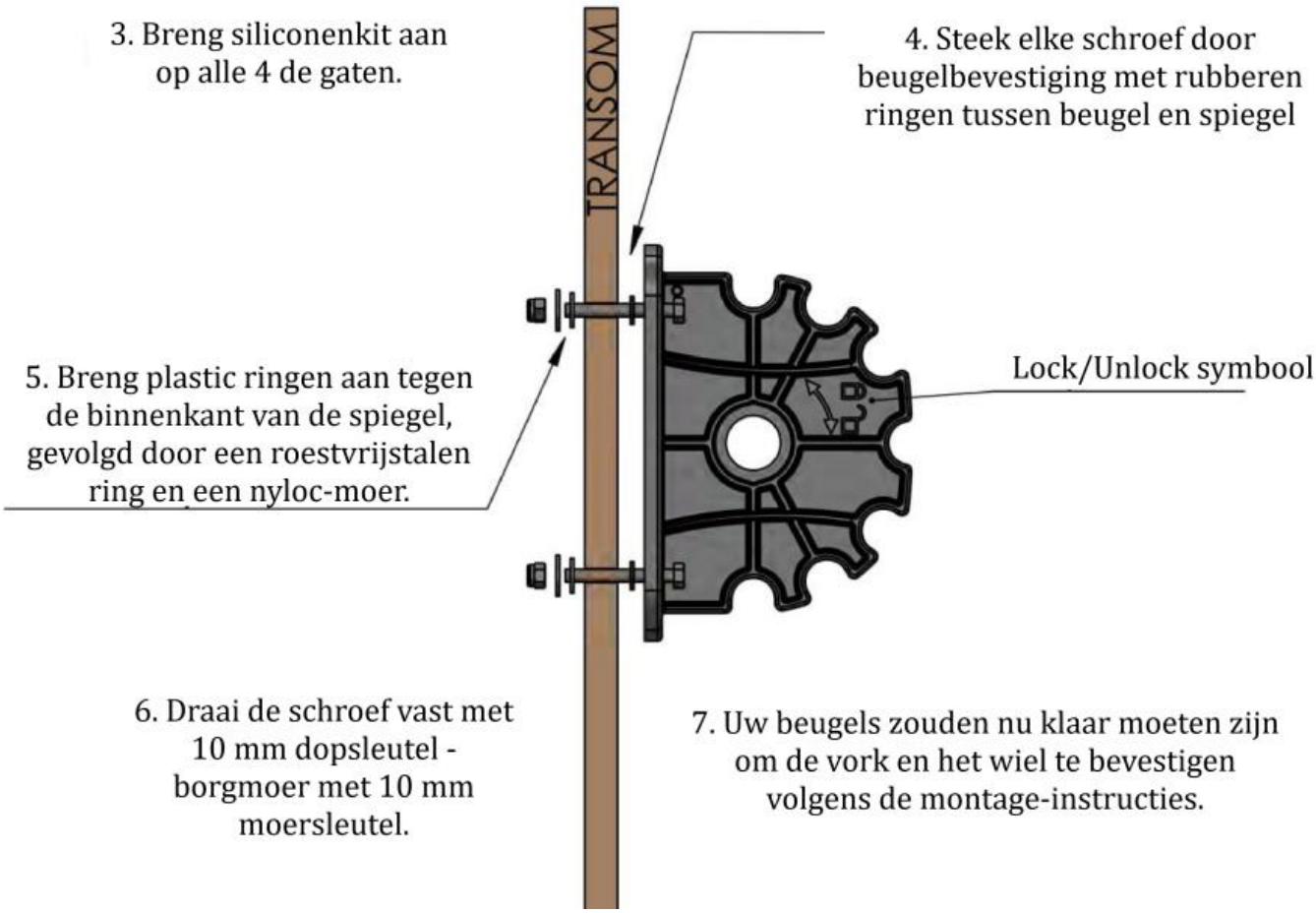
1. Verwijder de vork en het wiel van de beugel voor een betere toegang tot de schroefgaten.
2. Zorg ervoor dat de beugel klaar is om te worden gemonteerd met de symbolen voor Lock/Unlock naar de middellijn van de boot gericht, dit zorgt voor de beste toegang tot de vergrendelingsas.