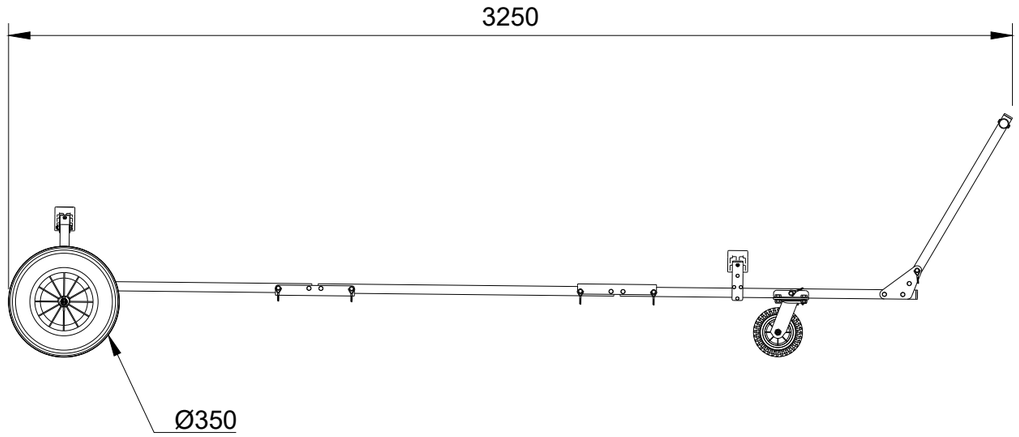

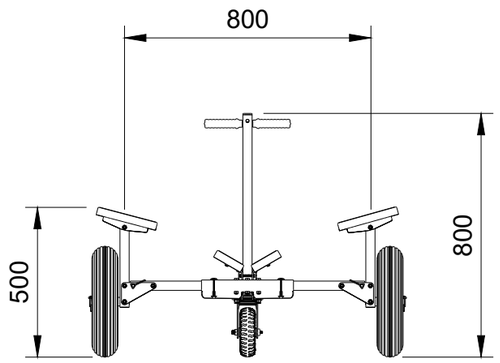
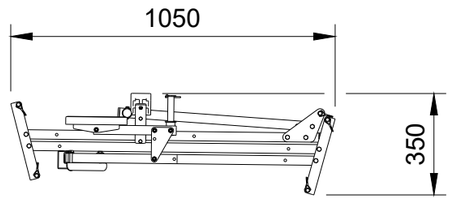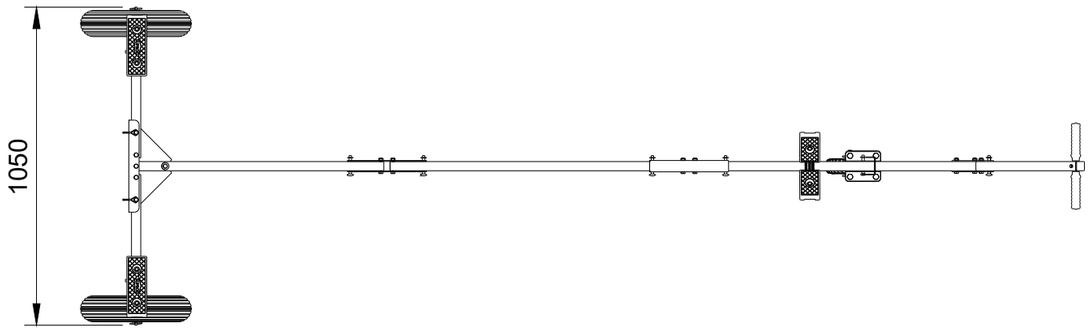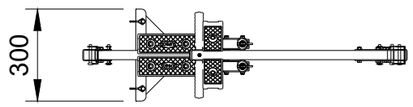
Ingeklapt